DIE NEUE MAUS 600

Weil wir wissen, was Sie weiterbringt.

www.casting-finishing.com

Reichmann
CASTING FINISHING

REICHMANN & MAUS - Das Beste aus zwei Welten.

Aus zwei wird eins: Reichmann & Maus sind seit vielen Jahren weltweit führende Anbieter in der Giessereiautomation. Seit Juli 2021 ist die italienische Marke MAUS und das geistige Eigentum im Besitz des deutschen Maschinenbauunternehmens Reichmann & Sohn GmbH.

Aus der Kombination der Erfahrung und Kompetenzen von Reichmann und Maus können wir Ihnen nun das Beste aus zwei Welten präsentieren: Die neue Produktline

MAUS 600

Mit der MAUS 600 haben wir eine Standard 5-Achs-NC-Maschine speziell für kleine bis mittlere Losgrößen oder verkettete Lösungen geschaffen. Zuverlässiger und robuster Maschinenbau „Made in Germany“ mit hohem Prozess Know-How trifft auf hohe Flexibilität in einem kompakten, standardisierten Gehäuse. Das verkürzt die Lieferzeiten und reduziert Ihre Anschaffungskosten.

Sie können sich sicher sein: Die neue MAUS 600 setzt neue Maßstäbe.

Reichmann CASTING FINISHING

1918
Gründung der Reichmann & Sohn GmbH, Produktion von Werkstattschleifmaschinen und Poliermotoren

1990
Beginn der Entwicklung von automatischen Gussputzmaschinen und Trennanlagen im Geschäftsbereich Casting Finishing. Fokus auf Prozessoptimierung und Massenguss.

2016
Reichmann Casting Finishing stellt erste 5-Achs-NC-Konturschleifanlage auf der GIFA in Düsseldorf vor.

2018
100-jähriges Firmenjubiläum. Reichmann ist weltweit bekannt für robusten und langlebigen Maschinenbau „Made in Germany“.

MAUS

1986
MAUS wird als Spezialmaschinenabteilung innerhalb der Carraro Group Spa gegründet.

1994
MAUS wird ein unabhängiges Unternehmen, das automatische Schleifmaschinen, Vertikaldrehmaschinen und Sondermaschinen entwickelt und herstellt.

2007
Industrialisierung von automatisierten Standard-Gussputzanlagen mit den Modellen SAM300, SAM600 und SAM1200.

2018
Einführung von MAUS Readygrind, der kostengünstigen und flexiblen NC-Lösung für das automatische Schleifen.

2021
Reichmann erwirbt die Marke und das geistige Eigentum von MAUS und vereint das Know-How beider Firmen.

Das Ergebnis: **Die neue Produktlinie MAUS 600.**

MAUS 600

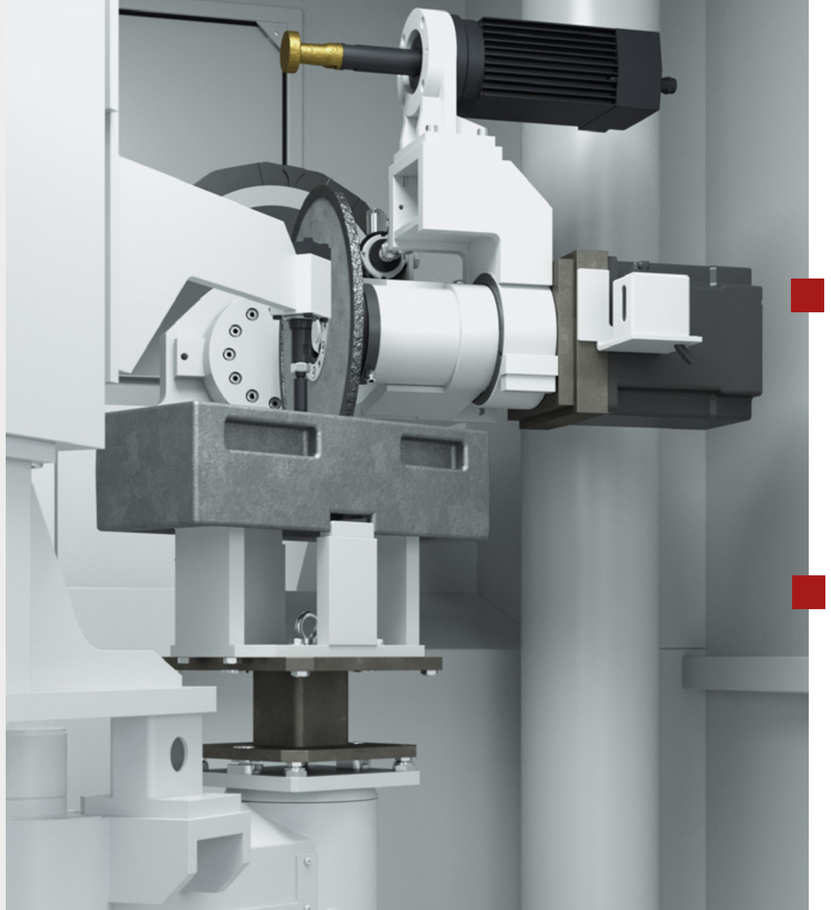

AUTOMATISCHES GUSSPUTZEN « Made in Germany »

GROSSARTIG - AUF KLEINSTEM RAUM.

Mit dem neuen kompakten Gussputz-Zentrum MAUS 600 bearbeiten Sie eine große Bandbreite an **Gussteilen aus Eisen, Stahl, Messing, Kupfer oder Aluminium**. Eine große Auswahl an Werkzeugen kann auf die Standardschnittstelle passend zum Prozess adaptiert werden.

Die Maschine lässt sich einfach mit einem **Stapler** oder im **Container** transportieren und bietet einen großen Bearbeitungsraum auf kleinster Stellfläche.

REICHMANN - VERLÄSSLICHER & KOMPETENTER BEGLEITER.

Bei uns bekommen Sie alles aus einer Hand – Schlüsselfertig „Made in Germany“. Wir begleiten Sie von der **Beratung und Prozessanalyse** über die **Entwicklung und Umsetzung** bis zum **After Sales**. Beste Produktionsergebnisse ab dem ersten Tag garantieren eine **schnelle Amortisation**. Verlassen Sie sich darauf.

MAUS - VARIANTEN

MAUS 600
Basismaschine mit Tür

- extrem kompakter **Footprint**
- der **kosteneffiziente Einstieg** ins automatische Gussputzen
- **ergonomische Beschickung** mit kurzen Wegen

MAUS 600 TD
Maschine mit Palettenwechsler und Tür

- kompakter **Footprint**
- hohe **Zeiteffizienz**: Wechseltisch zur Be- und Entladung parallel zur Bearbeitung
- **ergonomische Beschickung** mit kurzen Wegen

MAUS 600 TL
Maschine mit Palettenwechsler und Lichtschranke

- ideal für **Roboter- oder Kranbeladung**
- hohe **Zeiteffizienz**: Wechseltisch zur Be- und Entladung parallel zur Bearbeitung
- **barrierefreier Zugang** zur Beladung

MAUS 900 TL
Maschine mit Palettenwechsler und Lichtschranke

- ideal für **Roboter- oder Kranbeladung**
- hohe **Zeiteffizienz**: Wechseltisch zur Be- und Entladung parallel zur Bearbeitung
- Bearbeitung einer großen Bandbreite an Gussteilen auf geringer Stellfläche

MAUS 1400
Maschine mit Palettenwechsler und Lichtschranke

- 3 Werkzeuge im Standard
- optionaler Werkzeugwechsler: immer das richtige Werkzeug
- höchste Konturtreue zur geteachten Bahn & höchste Abtrags- und Schnittleistungen dank bewährter Steifigkeit aus „klassischem“ Maschinenbau (Lineartechnik).

MAUS 2200
Maschine mit Palettenwechsler und Lichtschranke

- 3 Werkzeuge im Standard
- optionaler Werkzeugwechsler: immer das richtige Werkzeug
- höchste Konturtreue zur geteachten Bahn & höchste Abtrags- und Schnittleistungen dank bewährter Steifigkeit aus „klassischem“ Maschinenbau (Lineartechnik).

Technische Daten	MAUS 600	MAUS 600 TD	MAUS 600 TL
Stellfläche (B x T x H)	1.860 x 2.170 x 2.330 mm	1.910 x 3.120 x 2.330 mm	1.910 x 3.510 x 2.330 mm
Gewicht	3.200 kg	4.160 kg	4.000 kg
Gussteilabmessungen max.	Ø 600 mm x H 400 mm		
Gewicht Gussteil und Vorrichtung max.	bis zu 100 kg		
Gesamtleistung	10 kW Hauptspindel + 3 kW Zusatzspindel (Optional: Hauptspindel mit 26 kW)		

Technische Daten	MAUS 900 TL	MAUS 1400	MAUS 2200
Stellfläche (B x T x H)	2.320 x 4.810 x 2.750 mm	6.000 x 6.850 x 4.100 mm	8.000 x 8.000 mm*
Gewicht	5.200 kg	23.000 kg	*Angabe folgt*
Gussteilabmessungen max.	ø 900 x 600 mm	ø 1.400 x 885 mm	ø 2.200 x 885 mm
Gewicht Gussteil und Vorrichtung max.	bis zu 250 kg	bis zu 600 kg	bis zu 1.000 kg
Gesamtleistung	10 kW Hauptspindel + 3 kW Zusatzspindel (Optional: Hauptspindel mit 26 kW)	2 x 38 kW Hauptspindel, 9 kW Nebenspindel	

*unverbindliche Vorabangabe

PROGRAMMIERUNG SO EINFACH WIE NIE.

Mit der neuen Beckhoff Steuerung ohne Vorkenntnisse in wenigen Stunden zum fertigen Programm.

Teach-In, ein Kinderspiel - Komplexe Bearbeitungsprogramme werden mit den **vorinstallierten Funktionsfavoriten** direkt im Arbeitsraum erstellt und optimiert. Die **Windows 10 basierte Steuerung** ist für Jedermann intuitiv bedienbar und bietet beste Voraussetzungen für Diagnose, Support und Vernetzung.

IMMER EINEN SCHRITT VORAUS.

"Industry 4.0 / IIOT (Industrial Internet of Things) ready": Durch gezieltes Sammeln, Auswerten und Integrieren von Daten (z.B. Motorströme) lassen sich Stillstandszeiten vor dem Entstehen erkennen und gezielt planen. So steigern Sie Ihre Produktivität und senken Kosten.

QUALITÄT AUF HÖCHSTEM NIVEAU.

Das optionale **Lasermesssystem erkennt Chargenschwankungen oder Merkmale** und passt die Bearbeitung automatisch an. Das sichert eine hohe Qualität und verlängert die Lebensdauer der Werkzeuge.

SICHERHEIT IM BEARBEITUNGSPROZESS.

Mit der optionalen **Spannhub- und Spanndrucküberwachung** bleiben die Werkstücke bei der Bearbeitung sicher im Griff.

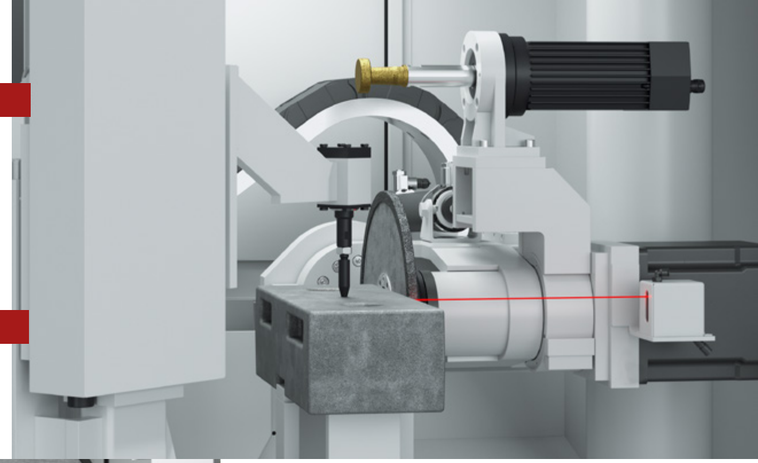

NEUE VORRICHTUNG IM HANDUMDREHEN.

Bauen Sie sich in kürzester Zeit selbst eine passende Vorrichtung für Ihr Gussteil. So flexibel und schnell sind Sie nur mit unserer neuen **standardisierten Vorrichtungsschnittstelle**. Optional erhalten Sie **aktive Spannvorrichtungen und angepasste Lösungen.**

Wir unterstützen Sie bei Ihren Schleifaufgaben schlüsselfertig aus einer Hand inklusive Vorrichtungserstellung und Ablaufprogrammierung, auch im After Sales.

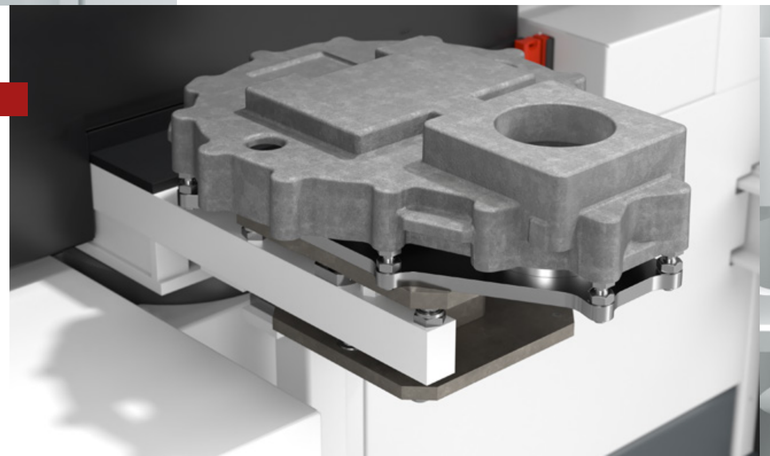

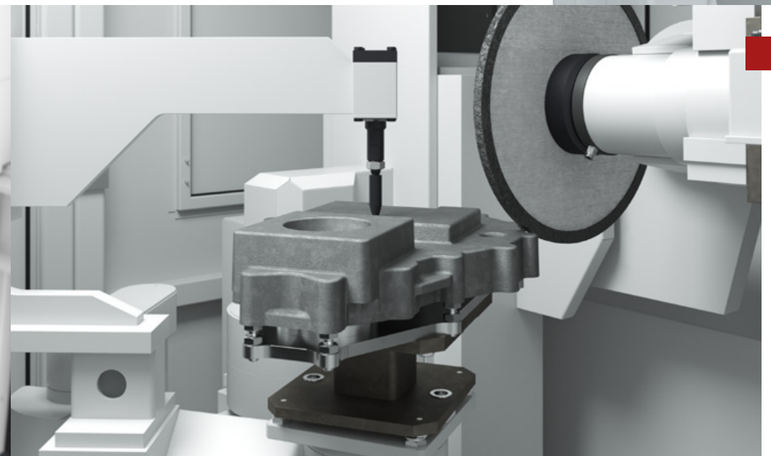

WIRTSCHAFTLICH SCHON BEI GERINGSTEN LOSGRÖSSEN.

Die einfachste Programmierung und Vorrichtungserstellung sichert **minimale Einrichtzeiten** für ein neues Gussteil.

Mehr Flexibilität, Zeit- und Kostenersparnis: Die Maschinen mit Palettenwechsler wählen im **Mischbetrieb** automatisch das richtige Bearbeitungsprogramm für verschiedene Gussteile. Sie benötigen trotz Palettenwechsler nur eine Vorrichtung pro Gussteil und sparen damit Zeit und Kosten.

Zur Bearbeitung stehen Ihnen eine **10 kW Hauptspindel** sowie eine **3 kW Zusatzspindel** mit unterschiedlichsten Werkzeugen zur Verfügung. Für Prozesse, die eine höhere Abtrags- und Schnittleistung erfordern, bieten wir optional eine **26 kW Hauptspindel**. Mit der optimal dimensionierten Spindelleistung profitieren Sie von einer **hohen Energieeffizienz und reduzierten Taktzeiten**.

ERGONOMIE AUF ALLEN EBENEN

Höchsten Komfort für den Anwender gibt es bei uns serienmäßig.

Die MAUS 600 punktet mit einer besonders **guten Zugänglichkeit zur Bedienung, Beschickung, Programmierung, Reinigung und Wartung.**
Optimierte Laufwege, eine ergonomische Einlagehöhe der Gussteile und Sicherheitseinrichtungen für den Bediener sorgen dafür, dass Ihre Mitarbeiter gerne an der Maschine arbeiten.

Weil es die kleinen Dinge sind, die den großen Unterschied machen.

ANGENEHMES ARBEITEN ...

EINFACH ZUGÄNGLICH.

Die Front der Maschine lässt sich komplett öffnen und ermöglicht so einen **einfachen Zugang zur Reinigung und Wartung.**

LÄUFT WIE GESCHMIERT.

Das **zentrale Schmiersystem** reduziert Wartungsarbeiten auf ein absolutes Minimum. So können sich Ihre Mitarbeiter auf die wichtigen Dinge konzentrieren und Sie profitieren von geringen Stillstandzeiten.

SAUBERE SACHE.

Sparen Sie sich häufiges, mühsames Abtransportieren von Staub und Spänen. Die extra **große Späneschublade** reduziert die Reinigungsintervalle und lässt sich komfortabel mit einem Stapler oder Hubwagen entleeren. Optional erhalten Sie die MAUS 600 mit **integriertem Späneförderer.**

Die **Absaugung von Staub** erfolgt an der idealen Stelle im Bearbeitungsraum.

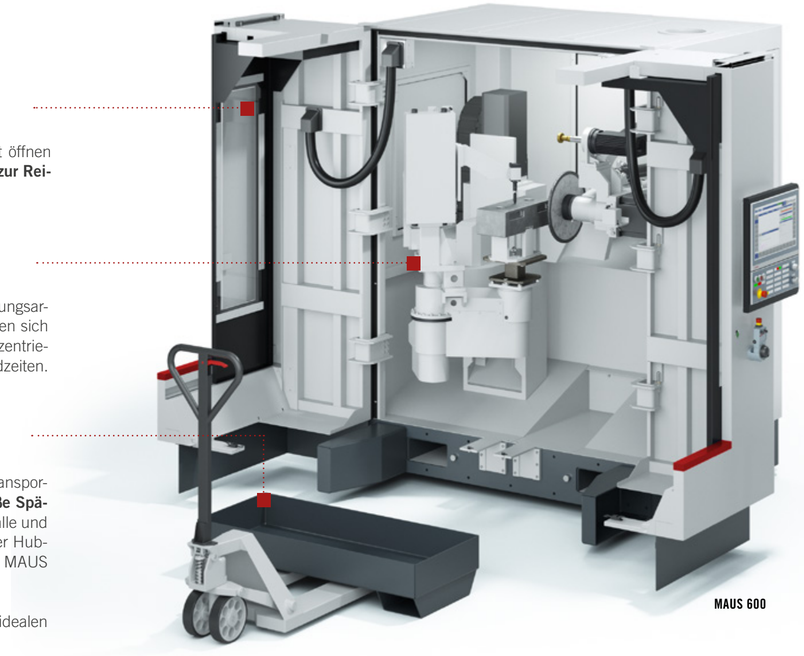

MAUS 600

... BIS INS LETZTE DETAIL.

OPTIMALER BEDIENERSCHUTZ.

Zum Schutz Ihrer Mitarbeiter realisieren wir die Arbeitsraumverkleidung gerne mit **schalldämmenden Maßnahmen.**

MEHR ZEIT DURCH KÜRZERE WEGE.

Die neue Tür-Version der MAUS 600 erlaubt eine Beladung des Wechseltisches direkt an der Maschine. Das spart dem Bediener das Zurück- und Herantreten zur Be- und Entladung. Gestalten Sie eine **ergonomische Zu- und Abführung der Gussteile.**

MAUS 600 TD

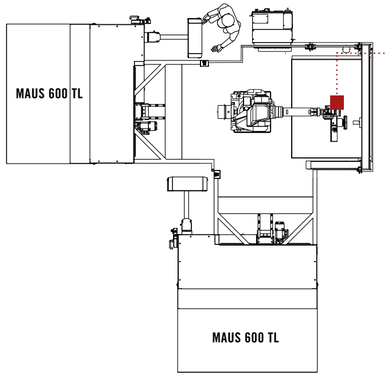

BESCHICKUNG DURCH BIN-PICKING.

BELADUNG LEICHT GEMACHT.

Die Lichtschranken-Lösung bietet optimale Voraussetzungen und **Zugänglichkeit für eine Kranbeladung**. Das erleichtert die Beladung von schweren Gussteilen. Alle MAUS 600 Varianten verfügen über eine ergonomische Einlagehöhe zur komfortablen manuellen Beschickung.

MAUS 600 TL

Reichmann & Sohn GmbH Rudolf-Diesel-Straße 6-8 89264 Weissenhorn Germany +49 7309 875-17 info@reichmann.com www.reichmann.com